service@apoolco.at
+43 2246 / 200 64
www.apoolco.at

Ersatzteile

Filterpumpe Duraglas II

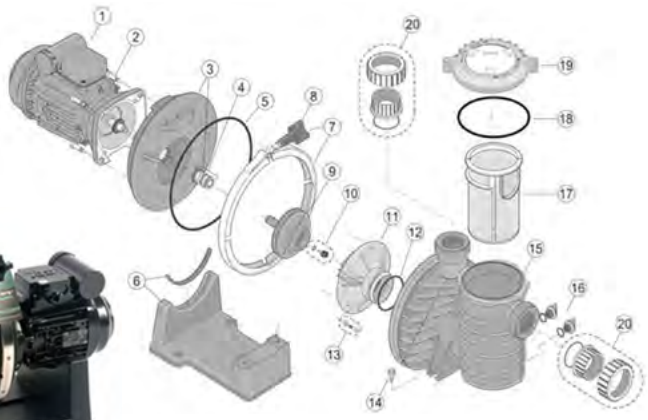



Klicken Sie auf die Artikelnummer in der Liste und Sie kommen direkt zum gewünschten Produkt.

Artikel-Nr.	Teil-Nr.	Teilbezeichnung
SSA03052	2	Schraube für Grundkörper
SSA03425	3	Pumpenplatte inkl. Gleitringdichtung
SSA03425S	3	Pumpenplatte inkl. Gleitringdichtung für Salzwasser
SSA03160	4	Gleitringdichtung
SSA03160S	4	Gleitringdichtung für Salzwasser
SSA03032	5	O Ring Pumpenplatte
SSA03441	6	Pumpenfuß inkl. Gummi
SSA03438	6	Pumpenfuß inkl. Gummi
SSA03039	7	Spannring inkl. Spannschraube
SSA03094	8	Spannschraube
SSA03431	9	Laufrad
SSA03282	10	Laufradschraube
SSA03432	11	Umkehrleitrad
SSA03433	12	O-Ring Umkehrleitrad
SSA03443	13	Schraube für Umkehrleitrad
SSA034431	14	Schraube Pumpenfuß
SSA034341	15	Pumpenkörper
SSA03045	16	Entleerungsschraube 1/4"
SSA03437	17	Siebkorb
SSA034361	18	O-Ring Deckel
SSA03436	18	O-Ring Deckel 5P4R
SSA034351	19	Deckel mit O-Ring
SSA03446	20	Klebemuffensatz
SSA034093	4,5,12,18	Dichtungssatz komplett
SSA034093SS	4,5,12,18	Dichtungssatz komplett für Salzwasser
SSA03416	-	Dichtungssatz komplett alte Ausführung
SSA03416SS	-	Dichtungssatz komplett Salzwasser alte Ausführung